AIFA 第1回 OKAYA CUP男子U10サッカー大会 西尾張地区大会

◇ 予選リーグ

Aブロック		1 FC市江	2 FCディバインA	3 伊福KFC	4 モノリスFC		勝	負	分	勝点	得点	失点	得失	順位
1	FC市江		○ 2 － 1	○ 4 － 0	● 0 － 2		2	1	0	8	6	3	3	3
2	FCディバインA	● 1 － 2		○ 5 － 0	○ 2 － 1		2	1	0	8	8	3	5	1
3	伊福KFC	● 0 － 4	● 0 － 5		● 0 － 3		0	3	0	0	0	12	−12	4
4	モノリスFC	○ 2 － 0	● 1 － 2	○ 3 － 0			2	1	0	8	6	2	4	2

Bブロック		5 ドルフィンFC	6 尾張FC A	7 Livent	8 アシストFC		勝	負	分	勝点	得点	失点	得失	順位
5	ドルフィンFC		▲ 1 － 1	○ 3 － 0	○ 2 － 1		2	0	1	9	6	2	4	1
6	尾張FC A	△ 1 － 1		○ 2 － 0	● 0 － 1		1	1	1	6	3	2	1	2
7	Livent	● 0 － 3	● 0 － 2		○ 3 － 0		1	2	0	4	3	5	−2	3
8	アシストFC	● 1 － 2	○ 1 － 0	● 0 － 3			1	2	0	4	2	5	−3	4

PK　ドルフィンFC　ー　尾張FCA　1ー2

Cブロック		9 津島AFC B	10 モノリスFC B	11 尾西FC B	12 Positivo FC		勝	負	分	勝点	得点	失点	得失	順位
9	津島AFC B		△ 1 － 1	● 0 － 3	● 0 － 1		0	2	1	2	1	5	−4	3
10	モノリスFC B	▲ 1 － 1		● 0 － 2	● 0 － 2		0	2	1	1	1	5	−4	4
11	尾西FC B	○ 3 － 0	○ 2 － 0		● 0 － 1		2	1	0	8	5	1	4	2
12	Positivo FC	○ 1 － 0	○ 2 － 0	○ 1 － 0			3	0	0	12	4	0	4	1

PK　津島AFCB　ー　モノリスFCB　2ー1

Dブロック		13 エルニーニョ美和	14 犬山クラブB	15 岩倉FCフォルテ	16 FC golazo gol一宮		勝	負	分	勝点	得点	失点	得失	順位
13	エルニーニョ美和		△ 0 － 0	○ 2 － 0	● 0 － 1		1	1	1	6	2	1	1	3
14	犬山クラブB	▲ 0 － 0		○ 1 － 0	○ 2 － 0		2	0	1	9	3	0	3	1
15	岩倉FCフォルテ	● 0 － 2	● 0 － 1		● 0 － 2		0	3	0	0	0	5	−5	4
16	FC golazo gol一宮	○ 1 － 0	● 0 － 2	○ 2 － 0			2	1	0	8	3	2	1	2

PK　エルニーニョ美和　ー　犬山クラブB　10ー9

Eブロック		17 祖父江SSC	18 クレバーフット	19 FCディバインB	20 FC KONAN		勝	負	分	勝点	得点	失点	得失	順位
17	祖父江SSC		○ 1 － 0	○ 3 － 0	○ 2 － 0		3	0	0	12	6	0	6	1
18	クレバーフット	● 0 － 1		△ 1 － 1	○ 2 － 1		1	1	1	6	3	3	0	2
19	FCディバインB	● 0 － 3	▲ 1 － 1		● 0 － 1		0	2	1	1	1	5	−4	4
20	FC KONAN	● 0 － 2	● 1 － 2	○ 1 － 0			1	2	0	4	2	4	−2	3

PK　クレバーフット　ー　FCディバインB　3ー2

	Fブロック	21 尾張FC B	22 NPFC	23 一宮FC A	24 美和AFC		勝	負	分	勝点	得点	失点	得失	順位
21	尾張FC B		● 0 － 4	● 0 － 3	○ 5 － 0		1	2	9	4	5	7	−2	3
22	NPFC	○ 4 － 0		● 1 － 2	○ 9 － 0		2	1	0	8	14	2	12	2
23	一宮FC A	○ 3 － 0	○ 2 － 1		○ 8 － 0		2	1	0	12	13	1	12	1
24	美和AFC	● 0 － 5	● 0 － 9	● 0 － 8			0	3	0	0	0	22	−22	4

	Gブロック	25 アクアJFC愛西	26 愛知FC一宮	27 犬山クラブA	28 一宮FC B		勝	負	分	勝点	得点	失点	得失	順位
25	アクアJFC愛西		● 0 － 1	● 0 － 2	● 1 － 2		0	3	0	0	1	5	−4	4
26	愛知FC一宮	○ 1 － 0		● 0 － 3	○ 2 － 0		2	1	0	8	3	3	0	2
27	犬山クラブA	○ 2 － 0	○ 3 － 0		△ 0 － 0		2	0	1	10	5	0	5	1
28	一宮FC B	○ 2 － 1	● 0 － 2	▲ 0 － 0			1	1	1	5	2	3	−1	3

PK　　犬山クラブA　ー　一宮FCB　3－2

	Hブロック	29 SAKURA FC	30 津島AFC A	31 尾西FC A	32 ジュネスSC	33 下津SSS	勝	負	分	勝点	得点	失点	得失	順位
29	SAKURA FC		● 0 － 2	● 0 － 1	○ 5 － 0	○ 6 － 1	2	2	0	8	11	4	7	3
30	津島AFC A	○ 2 － 0		● 0 － 3	○ 2 － 0	○ 3 － 1	3	1	0	12	7	4	3	2
31	尾西FC A	○ 1 － 0	○ 3 － 0		○ 5 － 0	○ 6 － 1	4	0	0	16	15	1	14	1
32	ジュネスSC	● 0 － 5	● 0 － 2	● 0 － 5		● 0 － 4	0	4	0	0	0	16	−16	5
33	下津SSS	● 1 － 6	● 1 － 3	● 1 － 6	○ 4 － 0		1	3	0	4	7	15	−8	4

◇代表決定トーナメント

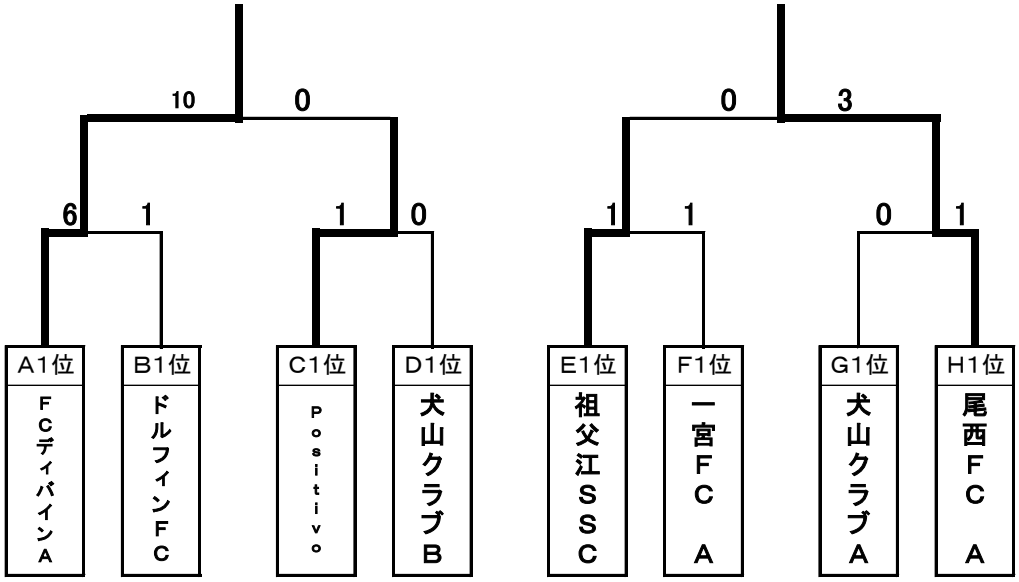

第1代表　：FCディバインA　　**第2代表　：尾西FC A**